Mode d'emploi

Chaise longue en bois ondulé WOLGA

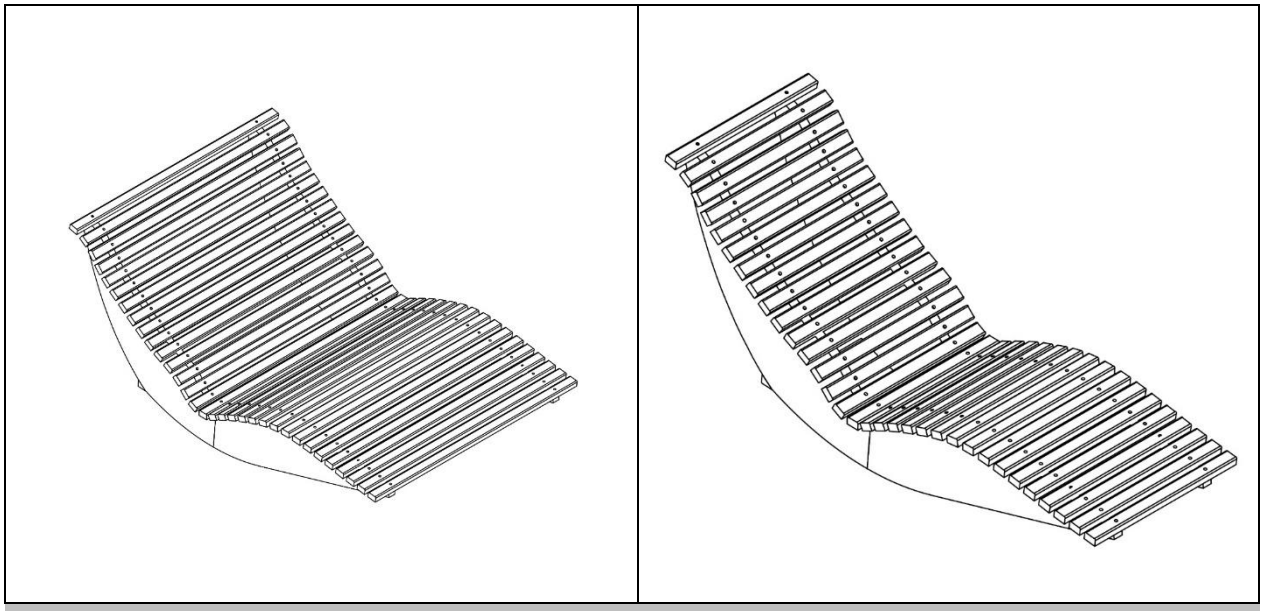

Mode d'emploi original

Fabriqué en Allemagne

IMPORTANT :

CONSERVER POUR TOUTE RÉFÉRENCE ULTÉRIEURE.

LIRE ATTENTIVEMENT !

Table des matières

1. Généralités 3
1.1. Aperçu des produits 3
1.2. Remarques générales 3
1.3. Garantie 3
2. Informations sur le mode d'emploi 3
2.1. Disponibilité du mode d'emploi 3
2.2. Groupes cibles du mode d'emploi 4
2.3. Informations sur la traduction 4
2.4. Explication des symboles 4
2.5. Généralités sur le mode d'emploi 4
2.6. Utilisation prévue 5
2.7. Consignes générales de sécurité 5
3. Caractéristiques du produit 6
3.1. Données techniques 6
4. Contenu de la livraison 8
5. Montage 9
5.1. Consignes de sécurité 9
5.2. Structure du produit 10
5.3. Accessoires 14
6. Application 14
6.1. Consignes de sécurité 14
6.2. Première mise en service 14
6.3. Exploitation 14
6.4. Lieu de stockage 14
7. Dépannage 15
8. Maintenance et entretien 15
8.1. Consignes de sécurité 15
9. Démontage 15
9.1. Consignes de sécurité 15
10. Élimination 15
10.1. Remarques générales 15

Chère cliente, cher client

Nous te remercions d'avoir choisi un produit de **Home Deluxe GmbH**. Nous te souhaitons beaucoup de plaisir avec ta nouvelle chaise longue en bois ondulé WOLGA.

Le mode d'emploi t'aide à mettre en service, à utiliser et à entretenir le produit. Le mode d'emploi et les consignes de sécurité doivent être lus attentivement et intégralement. Respecte ces consignes afin d'éviter tout danger.

1. Généralités

1.1. Aperçu des produits

modèle :
Chaise longue en bois ondulé WOLGA| ID d'article : 27913| ID de variante : 72687
Chaise longue en bois ondulé WOLGA 60 cm| ID d'article : 27913| ID de variante : 72688
Chaise longue en bois ondulé WOLGA 60 cm - Paquet 1 de 1| ID d'article : 27909| ID de variante : 72681
Chaise longue en bois ondulé WOLGA 120 cm| ID d'article : 27912| ID de variante : 72689
Chaise longue en bois ondulé WOLGA 120 cm - Paquet 1 de 1| ID d'article : 27910| ID de variante : 72682

1.2. Remarques générales

Pour répondre à nos exigences, nous améliorons constamment la qualité, simplifions l'utilisation ou adaptons les produits aux souhaits des clients. En raison de ces changements, la version actuelle du mode d'emploi se trouve sur notre site Internet.

La désignation "produit" est utilisée dans le mode d'emploi pour la chaise longue en bois ondulé "WOLGA".

1.3. Garantie

Les droits légaux de responsabilité pour vices et de garantie s'appliquent à partir de la date d'achat.
Home Deluxe GmbH décline toute responsabilité pour les dommages résultant du non-respect du mode d'emploi. Les réclamations résultant d'une utilisation non conforme sont exclues de la garantie. En cas de défaut du produit, adresse-toi par écrit à notre service clientèle via le formulaire de contact sur notre site Internet, en indiquant le nom du produit, le numéro de série et une photo de la plaque signalétique :

Home Deluxe GmbH
Chemin de retranchement 2
32312 Lübbecke
Allemagne
Tél : +49 (0)5743 6181-0
www.home-deluxe-gmbh.de

Si tu as d'autres questions, notre service clientèle se tient à ta disposition via le formulaire de contact.

2. Informations sur le mode d'emploi

2.1. Disponibilité du mode d'emploi

Le mode d'emploi fait partie intégrante du produit et doit être conservé dans son intégralité et à proximité immédiate du produit.

2.2. Groupes cibles du mode d'emploi

Le mode d'emploi doit être lu et respecté par toute personne impliquée dans l'une des activités ou l'utilisation suivantes :

- Déballage
- Montage / Installation
- Mise en service / fonctionnement
- Maintenance / contrôle / entretien
- Dépannage / réparation
- Élimination

2.3. Informations sur la traduction

Le mode d'emploi original a été rédigé en allemand. Pour toute autre langue disponible, il s'agit d'une traduction de la version allemande.

2.4. Explication des symboles

Symbole	Explication des symboles
	**AVERTISSEMENT** Ce symbole indique les dangers potentiels pouvant entraîner des blessures mortelles ou graves. Avant d'effectuer l'étape de montage ou d'application correspondante, il convient de lire la remarque correspondante.
	**INFO** Ce symbole donne des indications importantes et signale des dommages matériels. Prenez-en connaissance avant d'effectuer l'étape de montage ou d'application correspondante afin de comprendre les problèmes et d'éviter les dommages.
	**Lire le mode d'emploi** Le symbole indique que le mode d'emploi doit être lu attentivement avant le montage/l'installation et/ou l'utilisation de l'appareil.

2.5. Généralités sur le mode d'emploi

Le mode d'emploi se rapporte à la chaise longue en bois ondulé WOLGA. Il contient des informations importantes sur le fonctionnement, l'entretien et le nettoyage. Le mode d'emploi, en particulier les consignes de sécurité, doit être lu attentivement avant la mise en service du produit, conservez-le soigneusement. N'utilise le produit que comme décrit dans ce mode d'emploi afin d'éviter toute blessure ou tout dommage accidentel. Si tu transmets le produit à un tiers, tu dois également lui remettre ce mode d'emploi.

2.6. Utilisation prévue

Le produit est de haute qualité, a une longue durée de vie et est exclusivement destiné ou adapté à un usage privé dans des proportions raisonnables et habituelles. En outre, notre produit n'est **pas** destiné à un usage professionnel. Le produit sert exclusivement de chaise longue de jardin pour 2 personnes.
N'utilise le produit que comme décrit dans ce mode d'emploi. Toute autre utilisation est considérée comme non conforme et peut entraîner des dommages matériels ou corporels. Le fabricant décline toute responsabilité pour les dommages causés ou subis par une utilisation non conforme ou incorrecte.

2.7. Consignes générales de sécurité

Indications générales sur les dangers



- Une utilisation non conforme peut entraîner des dommages corporels et matériels considérables. C'est pourquoi le montage, l'installation, la mise en service ainsi que le dépannage, les travaux d'entretien et de réparation ne doivent être effectués que par des personnes qualifiées.
- Assure-toi que toutes les pièces ne sont pas endommagées. Les pièces endommagées présentent un risque de blessure et peuvent influencer la sécurité et le fonctionnement.
- Ne monte le produit **que** si la livraison est complète et sans défaut.
- Ne place le produit que sur une surface sûre, plane et solide.
- Ne modifie pas le produit.
- Vérifie la fixation à intervalles réguliers.

Danger pour les enfants



- Éloigne les enfants des matériaux d'emballage. Il y a notamment un risque d'étouffement !
- Tenir les enfants éloignés de l'endroit où le produit est assemblé. La livraison contient de petites pièces qui peuvent être avalées ou entraîner de graves blessures.
- Les enfants peuvent se blesser en jouant avec le produit ou en se hissant par le produit.
- Ne place pas le produit directement ou à proximité immédiate d'une aire de jeu.
- Explique aux enfants comment utiliser correctement le produit et ne les laisse jamais sans surveillance pendant qu'ils jouent.
- Veille à ce que les jeunes enfants ne mettent pas de petites pièces dans leur bouche.

Risque de blessure
Une manipulation incorrecte du produit peut entraîner des blessures.



- Avant chaque utilisation, vérifie que le produit ne présente pas de dommages visibles.
- N'apporte aucune modification constructive au produit. Toute modification doit faire l'objet d'une autorisation écrite du fabricant et être effectuée conformément aux instructions.
- Si le produit est endommagé, il ne doit plus être utilisé.
- Veille à ce que le produit soit installé solidement et durablement afin d'éviter les blessures.
- Ne monte pas sur le produit, il y a un risque de chute et de basculement.

Risque d'endommagement

- Une manipulation inappropriée du produit peut entraîner des dommages.
- N'ouvre pas l'emballage avec des objets tranchants (par ex. couteau, ciseaux ou autres), cela pourrait endommager le produit. Sois prudent lors de l'ouverture.
- N'utilise pas le produit à proximité d'une source de chaleur ou d'une flamme nue.

3. Caractéristiques du produit

3.1. Données techniques

WOLGA 60 cm	
Dimensions (L x P x H)	60 x 188 x 82 cm
Poids	environ 32 kg
Matériau bois	Bois de mélèze

WOLGA 120 cm	
Dimensions (L x P x H)	120 x 188 x 82 cm
Poids	environ 55 kg
Matériau bois	Bois de mélèze

Plan d'encombrement

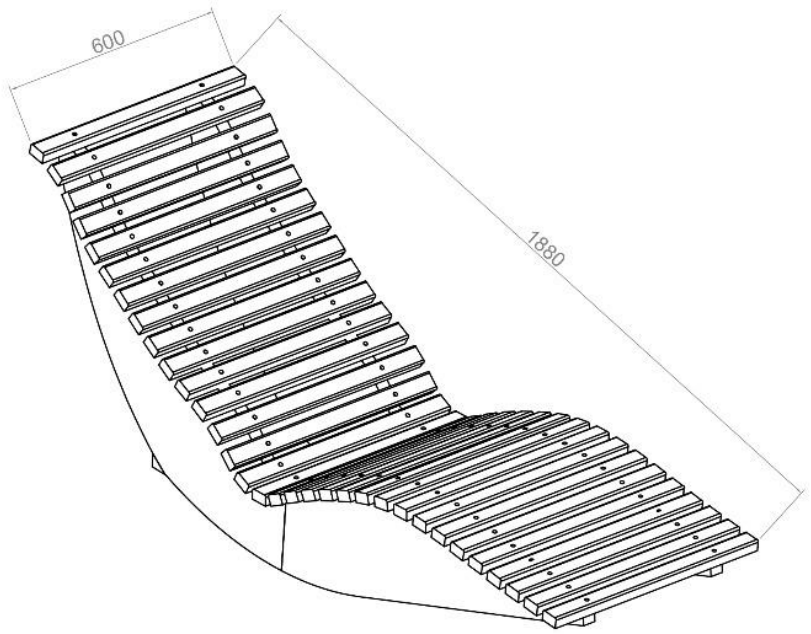

Toutes les données sont en mm

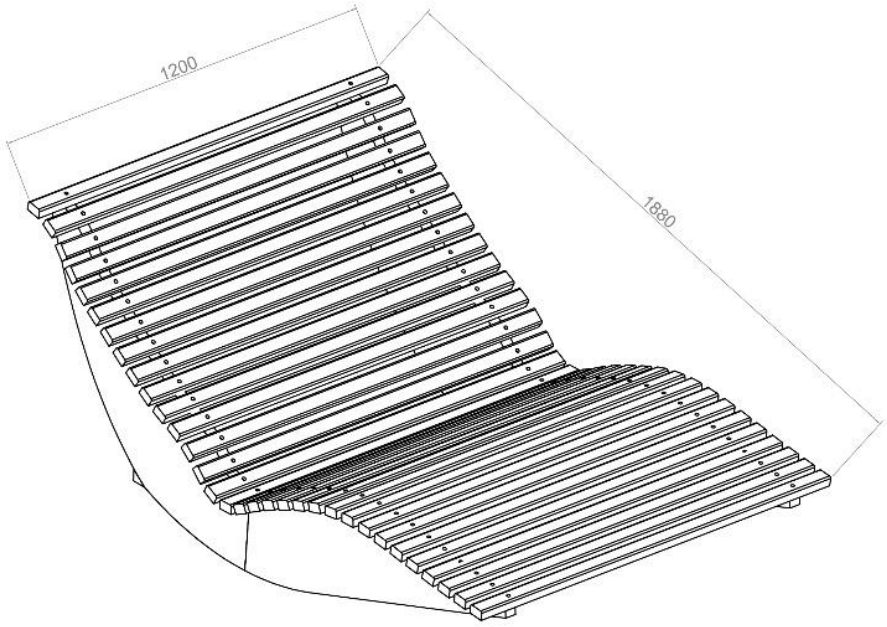

Toutes les données sont en mm

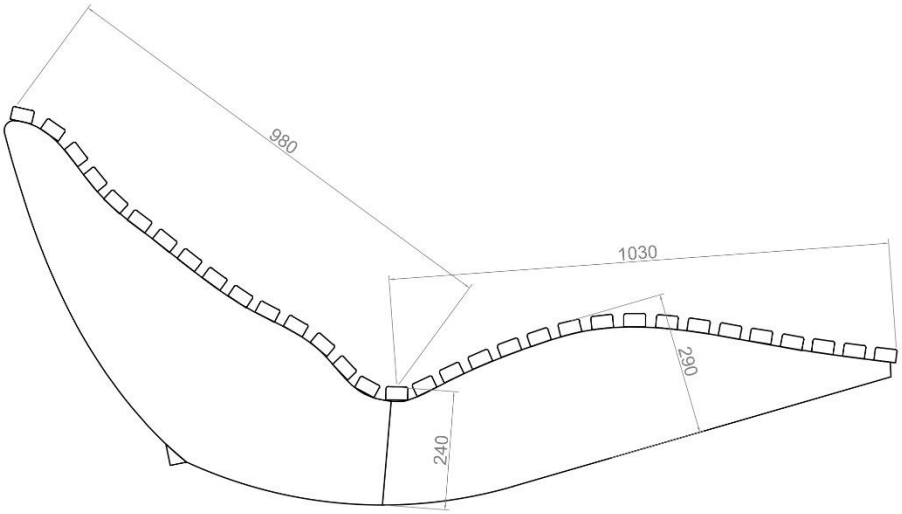

Toutes les données sont en mm

4. Contenu de la livraison

Lors de la livraison, vérifie que l'emballage ne présente pas de dommages extérieurs. En outre, vérifie immédiatement après le déballage que la livraison est complète et que le produit et tous les composants sont en parfait état. Ne monte le produit que si le contenu de la livraison est complet et non endommagé.

Composants/Pièces Chaise longue en bois ondulé WOLGA 60 cm

No.	Description	Quantité	Images
1	Partie latérale supérieure	2	
2	Partie latérale en bas	2	
3	Lattes en bois	34	
4	Entretoise	1	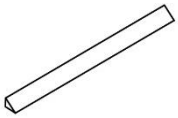
5	Connecteur	2	
6	Vis pour panneaux d'agglo-méré (4,5 x 50 mm)	94	

Composants/Pièces Chaise longue en bois ondulé WOLGA 120 cm

No.	Description	Quantité	Images
1	Partie latérale supérieure	2	
2	Partie latérale en bas	2	
3	Lattes en bois	34	
4	Entretoise	1	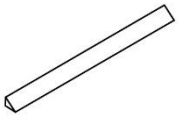
5	Connecteur	2	
6	Vis pour panneaux d'agglo-méré (4,5 x 50 mm)	94	

5. Montage

5.1. Consignes de sécurité



- Toutes les informations relatives à la sécurité et à la santé doivent être lues.

Risque de blessure

Une manipulation incorrecte lors du montage peut entraîner des blessures.



- Immédiatement après le déballage, vérifie que la livraison est complète et que le produit et toutes les pièces sont en parfait état.
- Ne monte le produit **que** si la livraison est complète et sans défaut.
- Ne place le produit que sur une surface sûre, plane et solide.
- Respecte impérativement les dimensions de montage et utilise le matériel de montage fourni.
- Les erreurs d'utilisation, les erreurs de montage ou les dommages causés par le montage sont exclus de la garantie.
- Porte des vêtements de protection, tels que des chaussures de sécurité et des gants de protection, lors du montage.

5.2. Structure du produit

Le produit est livré démonté et peut être monté avec peu d'efforts. Respecte scrupuleusement les instructions de montage. En cas de non-respect, le fonctionnement et la sécurité du produit ne sont pas garantis.

Outils nécessaires

	Tournevis	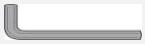	Clé Allen
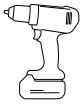	Visseuse sans fil		Cutter
	Foret hélicoïdal	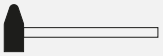	Marteau
	Ruban à mesurer		

- Les instructions suivantes doivent être lues attentivement.
- Le matériel de fixation pour le vissage du produit sur le support n'est **pas** fourni.
- **ATTENTION :** les lattes de bois **doivent** être traitées avec une lasure ou une huile avant ou après le montage.
- Le bois est un produit naturel. Il peut y avoir des nœuds ou des poches de résine dans le bois. Vérifie que les lattes de bois sont bien visibles et place le côté avec la poche de résine vers le bas s'il y en a. Avant d'utiliser le produit, il faut le traiter avec une lasure ou une huile.

- **Remarque :** pendant le montage, aligne les lattes de bois sur les côtés afin qu'elles soient bien alignées.

Étapes de montage 60 cm

Étape 1 :
Monte le panneau latéral supérieur (**1**) et le panneau latéral inférieur (**2**) à l'aide du connecteur (**5**) et des vis pour panneaux de serrage (**6**) pour les deux côtés.

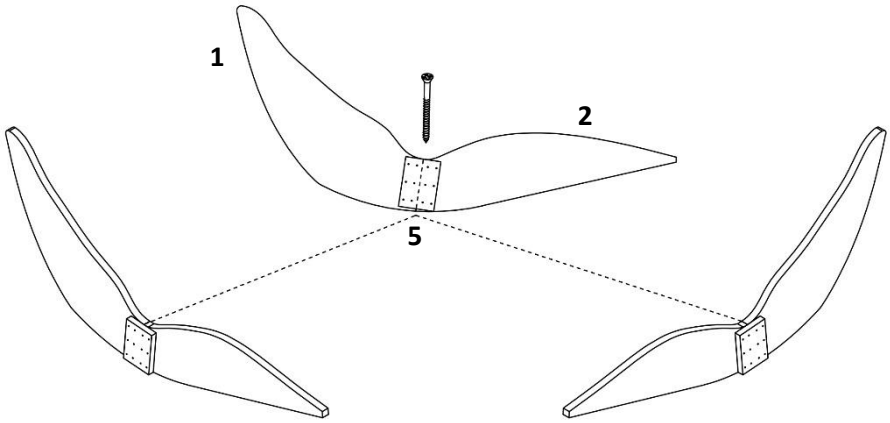

Étape 2 :
Visse les lattes de bois (**3**) comme illustré et fixe-les à la structure avec les vis pour panneaux d'aggloméré (**6**).
Visse la traverse (**4**) avec les vis à panneaux d'aggloméré (**6**) à l'arrière de la chaise longue en bois ondulé.

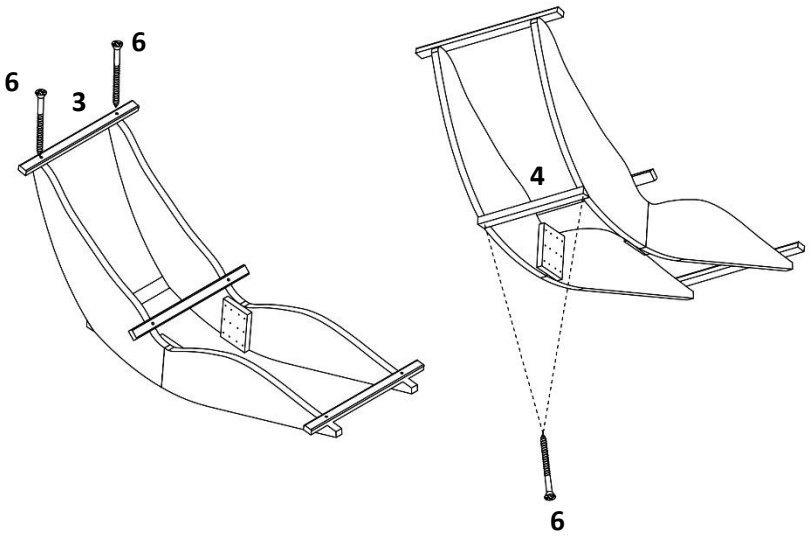

Étape 3 :
Placez simplement les lattes de bois (**3**) sur le châssis et vissez-les à l'arrière avec les vis à panneaux d'agglomméré (**7**). Visse les lattes de bois (**3**) sur les parties latérales (**1,2**) du dossier.

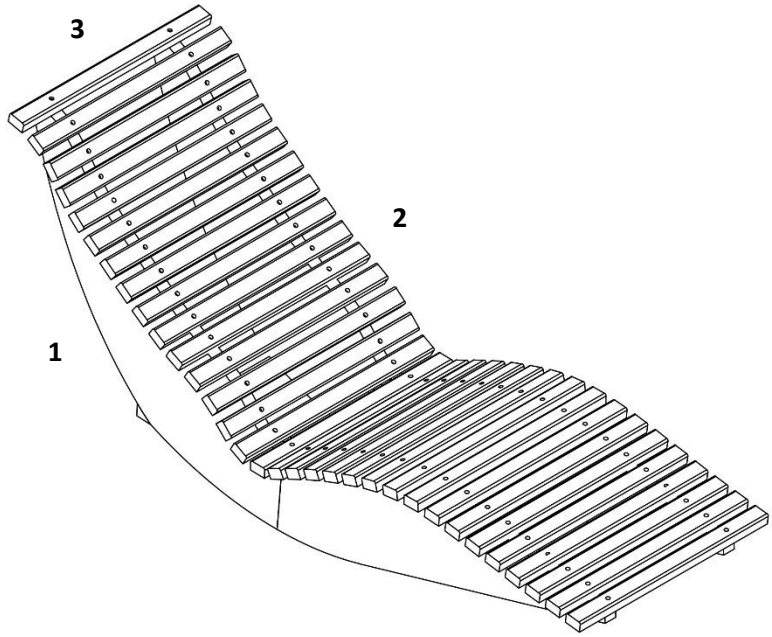

Étapes de montage 120 cm

Étape 1 :
Monte le panneau latéral supérieur (**1**) et le panneau latéral inférieur (**2**) à l'aide du connecteur (**5**) et des vis pour panneaux de serrage (**6**) pour les deux côtés.

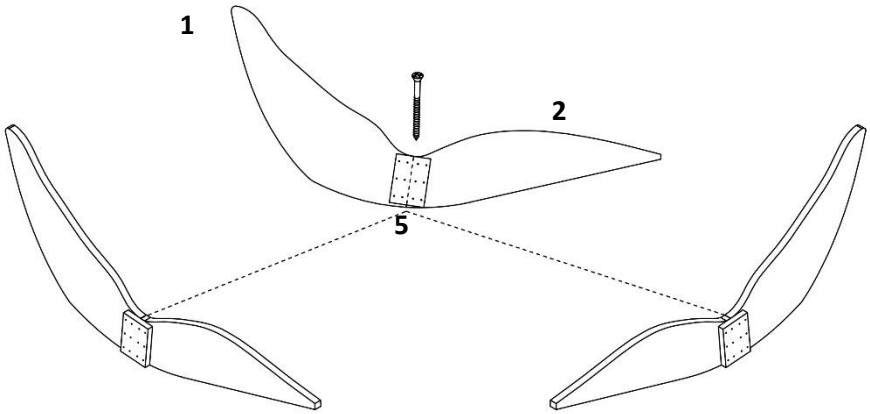

Étape 2 :
Visse les lattes de bois (**3**) comme illustré et fixe-les à la structure avec les vis pour panneaux d'agglomméré (**6**).
Visse la traverse (**4**) avec les vis à panneaux d'agglomméré (**6**) à l'arrière de la chaise longue en bois ondulé.

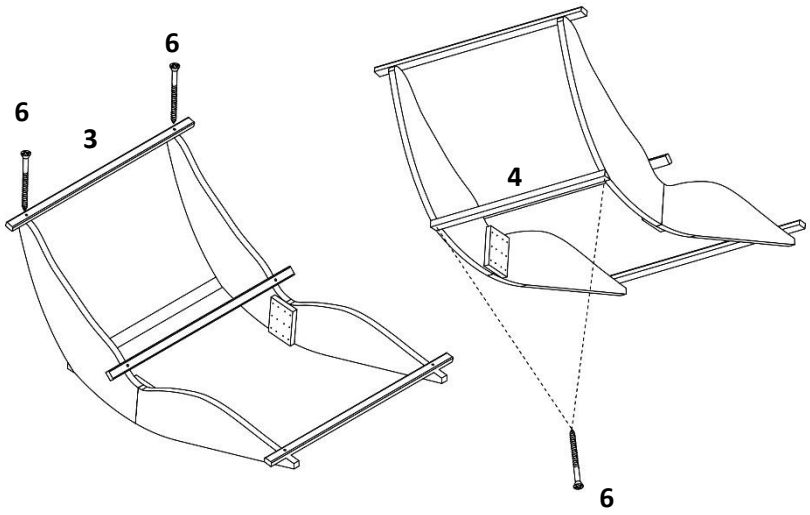

Étape 3 :
Placez simplement les lattes de bois (**3**) sur le châssis et vissez-les à l'arrière avec les vis à panneaux d'agglomméré (**7**). Visse les lattes de bois (**3**) sur les parties latérales (**1,2**) du dossier.

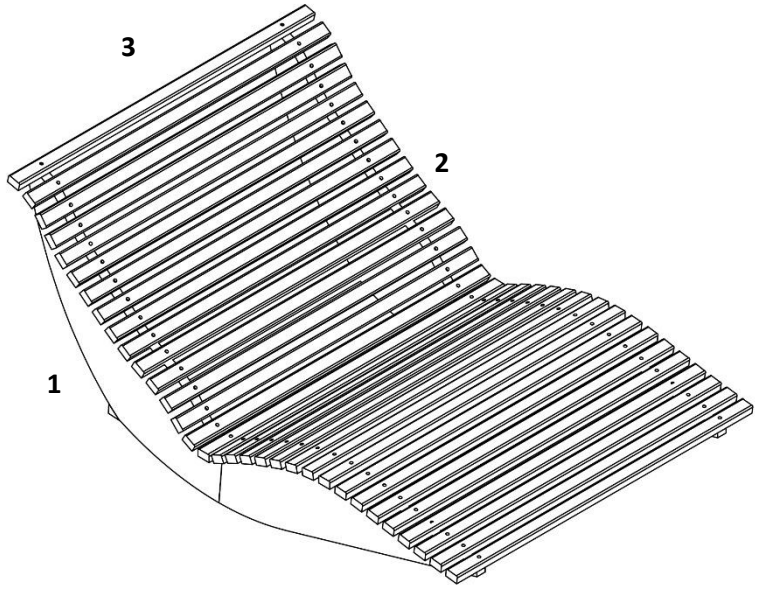

Propriétés du bois



Les poches de résine sont des cavités remplies de résine dans les troncs d'arbres d'essences riches en résine (p. ex. épicéa, pin, mélèze). Si ces cavités sont ouvertes lors du traitement du bois par sciage ou rabotage, la résine collante s'y écoule. Celle-ci peut être essuyée sans problème avec un chiffon imbibé d'acétone.

5.3. Accessoires

Support chaise longue en bois ondulé : ID d'article : 19999 / ID de variante : 48664

Couverture de pluie pour canapé forestier CAPE : ID d'article : 22309 / ID de variante : 57346

6. Application

6.1. Consignes de sécurité

Les informations suivantes relatives à la sécurité et à la santé doivent être lues attentivement.

Risque de blessure
Une manipulation inappropriée lors de l'utilisation peut entraîner des blessures.



- N'utilise pas un produit endommagé.
- Ne pas modifier le produit.
- Le produit n'est pas un jouet pour enfants, ni un mur d'escalade ou un équipement sportif. Il est interdit aux enfants de jouer avec le produit.
- Vérifie la fixation à intervalles réguliers.

6.2. Première mise en service

Avant la première utilisation, vérifie que le produit n'est pas endommagé. Le produit ne doit être utilisé que s'il n'est pas endommagé.

6.3. Exploitation

Vérifie avant d'utiliser le produit,

- le bon état.

6.4. Lieu de stockage



- En hiver, stocke le produit dans un endroit sec et bien aéré, si possible à l'abri des intempéries.

7. Dépannage

Si les dysfonctionnements suivants surviennent pendant le fonctionnement, veuillez vérifier les causes d'erreur suivantes à l'aide du tableau suivant. Si les mesures indiquées ne permettent pas de résoudre le problème, mettre le produit hors service.

Erreur	Cause possible	Solution
Le produit vacille ou oscille	- Le produit repose sur un sol inégal - Les vis de fixation se sont desserrées - Le produit est trop sollicité	- Placer le produit sur une surface plane - Serrer les vis de fixation - Respecter les limites de charge

Si un autre problème survient avec le produit, contacte-nous.

8. Maintenance et entretien

8.1. Consignes de sécurité

Risque de blessure
Une manipulation inappropriée lors de l'utilisation peut entraîner des blessures.



- Nettoie les surfaces à l'aide d'une balayette ou d'une légère pression d'air.

9. Démontage

9.1. Consignes de sécurité

Risque de blessure
Une manipulation incorrecte lors du démontage peut entraîner des blessures.



- Sécurise le produit avant le démontage pour éviter qu'il ne tombe.
- Le démontage du produit doit être effectué dans l'ordre inverse du montage. (**voir chapitre Montage**)

10. Élimination

10.1. Remarques générales



- Éliminer le produit et tous ses composants conformément aux réglementations locales et nationales, afin d'éviter tout dommage à l'environnement.
- Nos emballages sont fabriqués à partir de matériaux respectueux de l'environnement. Ils peuvent être recyclés et servir ainsi de matières premières précieuses. Elimine les matériaux d'emballage (cartons, emballages sales, etc.) séparément et de manière appropriée, conformément aux réglementations nationales en vigueur.
- Contacte le fabricant en cas d'incertitude quant à l'élimination.
- Tu peux également obtenir des conseils sur l'élimination correcte des déchets auprès des centres d'élimination locaux.

Home Deluxe GmbH
Chemin de retranchement 2
32312 Lübbecke
Allemagne
Tél : +49 (0)5743 6181-0
www.home-deluxe-gmbh.de

ga-373-00-volga
2025/01